令和６年度（第４１回）千葉県道場対抗剣道大会

令和６年６月２９日　船橋アリーナ

凡例:
○ 勝ち　△ 負け　□ 引分
数字は取得本数/勝者数を示す

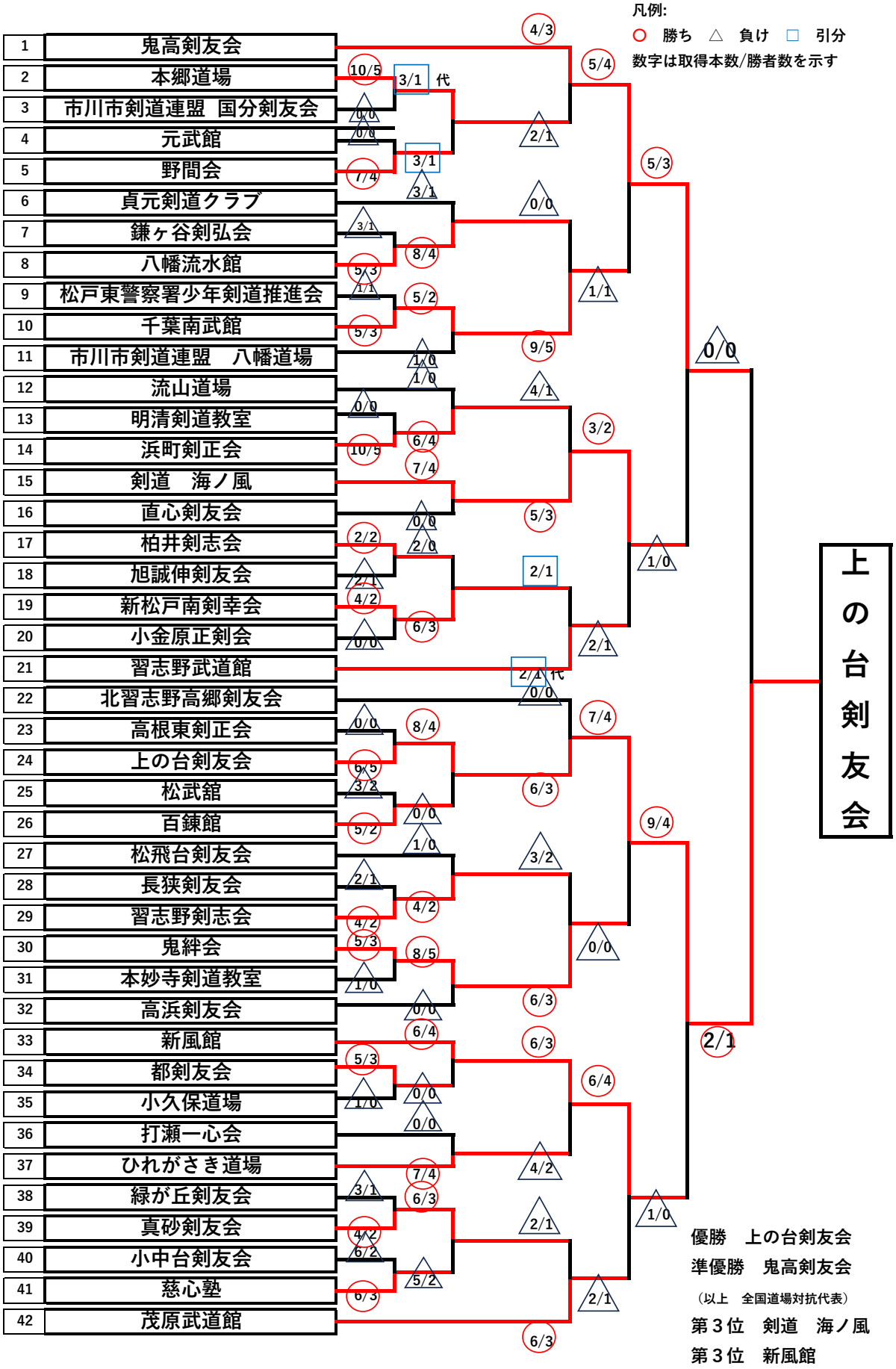

優勝　上の台剣友会

準優勝　鬼高剣友会

（以上　全国道場対抗代表）

第３位　剣道　海ノ風

第３位　新風館